一　般　男　子　の　部　（　予選リーグ　）

		セレクションズ	桜男侍	C・HIRAO	板橋コンパニェーロ	郡山レッドベコウズ	プラスアルファ	ROVSTARS	勝点	得失点	総得点	総失点	SSP	順位
A	セレクションズ		× 1－4	× 1－2	○ 3－0	△ 1－1	× 3－4	× 1－2	4	−3	10	13		6
	桜男侍	○ 4－1		× 1－3	○ 3－1	○ 3－0	○ 3－0	○ 3－0	15	12	17	5		2
	C・HIRAO	○ 2－1	○ 3－1		△ 2－2	○ 2－0	○ 3－1	○ 4－1	16	10	16	6		1
	板橋コンパニェーロ	× 0－3	× 1－3	△ 2－2		○ 2－0	○ 1－0	○ 1－0	10	−1	7	8		3
	郡山レッドベコウズ	△ 1－1	× 0－3	× 0－2	× 0－2		× 0－2	× 0－4	1	−13	1	14		7
	プラスアルファ	○ 4－3	× 0－3	× 1－3	× 0－1	○ 2－0		× 1－2	6	−4	8	12		5
	ROVSTARS	○ 2－1	× 0－3	× 1－4	× 0－1	○ 4－0	○ 2－1		9	−1	9	10		4

		SCW	A-REDS	G-BOYS	D・HIRAO	リベルタ	ワラビーズ	ユベントスM	勝点	得失点	総得点	総失点	SSP	順位
B	SCW		× 1－4	× 0－2	○ 2－1	× 0－2	○ 3－0		6	−3	6	9		4
	A-REDS	○ 4－1		○ 3－0	○ 2－0	× 1－2	○ 5－0		12	12	15	3		1
	G-BOYS	○ 2－0	× 0－3		○ 4－0	○ 4－0	○ 3－0		12	10	13	3		2
	D・HIRAO	× 1－2	× 0－2	× 0－4		× 0－1	× 0－3		0	−11	1	12		6
	リベルタ	○ 2－0	○ 2－1	× 0－4	○ 1－0		○ 2－0		12	2	7	5		3
	ワラビーズ	× 0－3	× 0－5	× 0－3	○ 3－0	× 0－2			3	−10	3	13		5
	~~ユベントスM~~													

一　般　男　子　の　部　（　決勝トーナメント　）

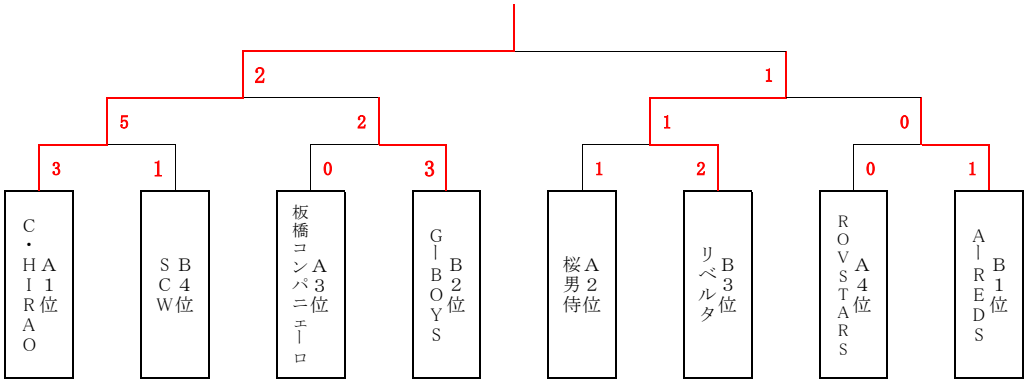

優　勝	：	C・HIRAO （東京都　稲城市）
第 3 位	：	G−BOYS （埼玉県　蕨市）
最 優 秀 選 手	：	杉澤　佑宣 （C・HIRAO）

準 優 勝	：	リベルタ （愛知県　小牧市）
第 3 位	：	A−REDS （愛知県　幸田町）
優 秀 選 手	：	藤田　聖也 （リベルタ）

一　般　男　子　の　部　（　交流戦　）

A5位	プラスアルファ	5　VS　0	B5位	ワラビーズ
A6位	セレクションズ	4　VS　3	B6位	D・HIRAO
A7位	郡山レッドベコウズ	2　VS　0	B6位	D・HIRAO

一　般　女　子　の　部　（　予選リーグ　）

C		G-GIRLS	坂崎ろーりん	HAPPINESS	AKO郡山	タカスマリンピア	B・HIRAO	勝点	得失点	総得点	総失点	SSP	順位
	G-GIRLS		△ 0－0	○ 2－0	△ 1－1	○ 4－0	○ 5－1	11	10	12	2		2
	坂崎ろーりん	△ 0－0		○ 3－0	○ 3－0	○ 4－1	○ 7－0	13	16	17	1		1
	HAPPINESS	× 0－2	× 0－3		○ 2－1	△ 1－1	○ 4－0	7	0	7	7		4
	AKO郡山	△ 1－1	× 0－3	× 1－2		○ 3－1	○ 5－0	7	3	10	7		3
	タカスマリンピア	× 0－4	× 1－4	△ 1－1	× 1－3		○ 1－0	4	−8	4	12		5
	B・HIRAO	× 1－5	× 0－7	× 0－4	× 0－5	× 0－1		0	−21	1	22		6

D		ワラビーズガールズ	坂崎まーりん	ピーチフラッパーズ	A・HIRAO	ユベントスW	勝点	得失点	総得点	総失点	SSP	順位
	ワラビーズガールズ		○ 3－0	× 1－2	× 0－3	× 0－1	3	−2	4	6		4
	坂崎まーりん	× 0－3		× 0－1	× 0－3	× 0－1	0	−8	0	8		5
	ピーチフラッパーズ	○ 2－1	○ 1－0		△ 1－1	○ 3－2	10	3	7	4		2
	A・HIRAO	○ 3－0	○ 3－0	△ 1－1		○ 3－0	10	9	10	1		1
	ユベントスW	○ 1－0	○ 1－0	× 2－3	× 0－3		6	−2	4	6		3

一　般　女　子　の　部　（　決勝トーナメント　）

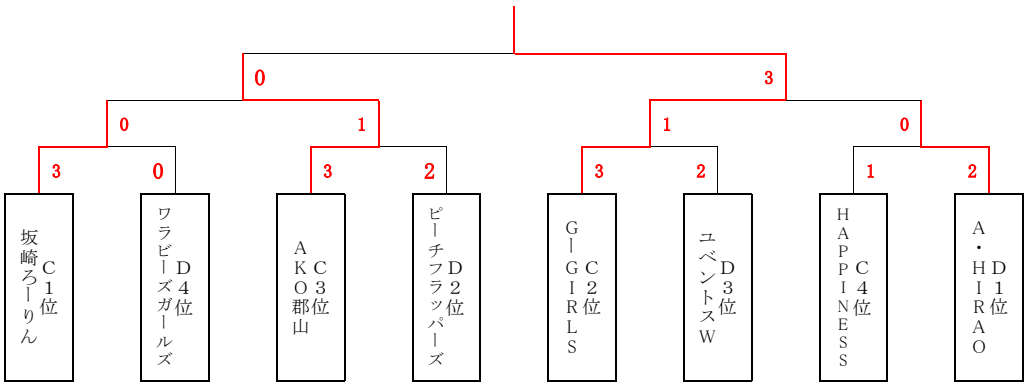

優　勝	：	G－GIRLS（埼玉県　蕨市）	準 優 勝	：	AKO郡山（福島県　郡山市）
第 3 位	：	坂崎ろーりん（愛知県　幸田町）	第 3 位	：	A・HIRAO（東京都　稲城市）
最 優 秀 選 手	：	森谷　栞奈（G－GIRLS）	優 秀 選 手	：	伊勢　陽奈子（AKO郡山）

一　般　女　子　の　部　（　交流戦　）

トーナメント①負	ワラビーズガールズ	2 VS 2	トーナメント②負	ピーチフラッパーズ
トーナメント③負	ユベントスW	1 VS 2	トーナメント④負	HAPPINESS

		C5位 タカスマリンピア	D5位 坂崎まーりん	C6位 B・HIRAO	勝点	得失点	総得点	総失点
	C5位 タカスマリンピア		△ 0－0	× 0－1	1	−1	0	1
	D5位 坂崎まーりん	△ 0－0		△ 0－0	2	0	0	0
	C6位 B・HIRAO	○ 1－0	△ 0－0		4	1	1	0